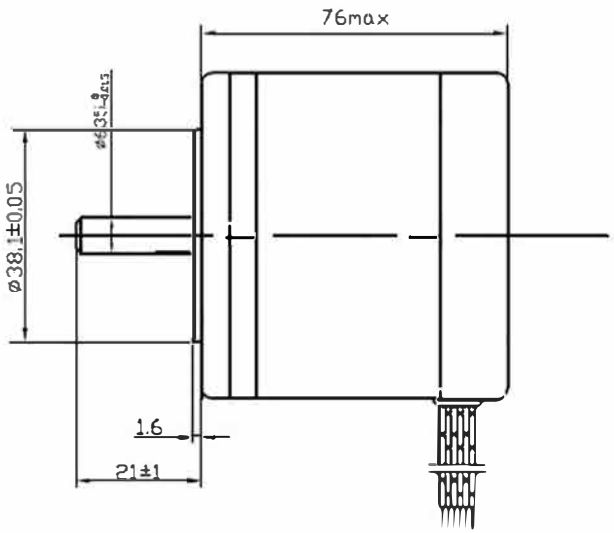

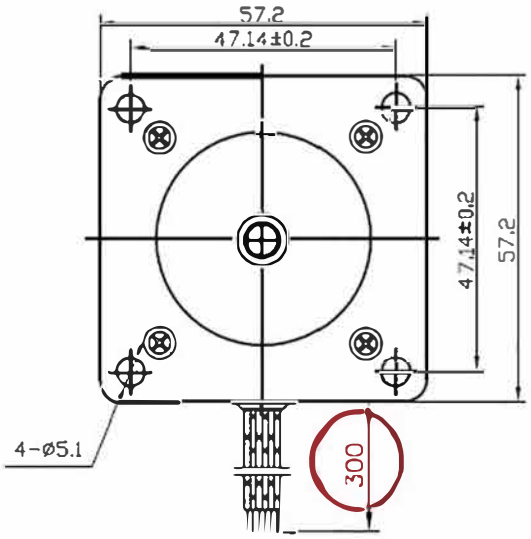

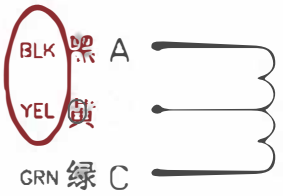

Phase	相 数	4	
Step Angle	步距角	1.8	deg.
Voltage	电压	5.4	V
Current	相电流	1.5	A
Resistence	相电阻	3.6	Ω
Inductance	相电感	6	mH
Holding Torque	静力矩	0.9	N.m
Insulation Class	绝缘等级	B	
Mass	重 量		kg

标记	处数	分区	更改文件号	签名	年月日			GD57ST76-1506A
设计			标准化			阶段标记	重量	
审核								
工艺			批准			共 张 第 张		