Dimension:
Unit=mm

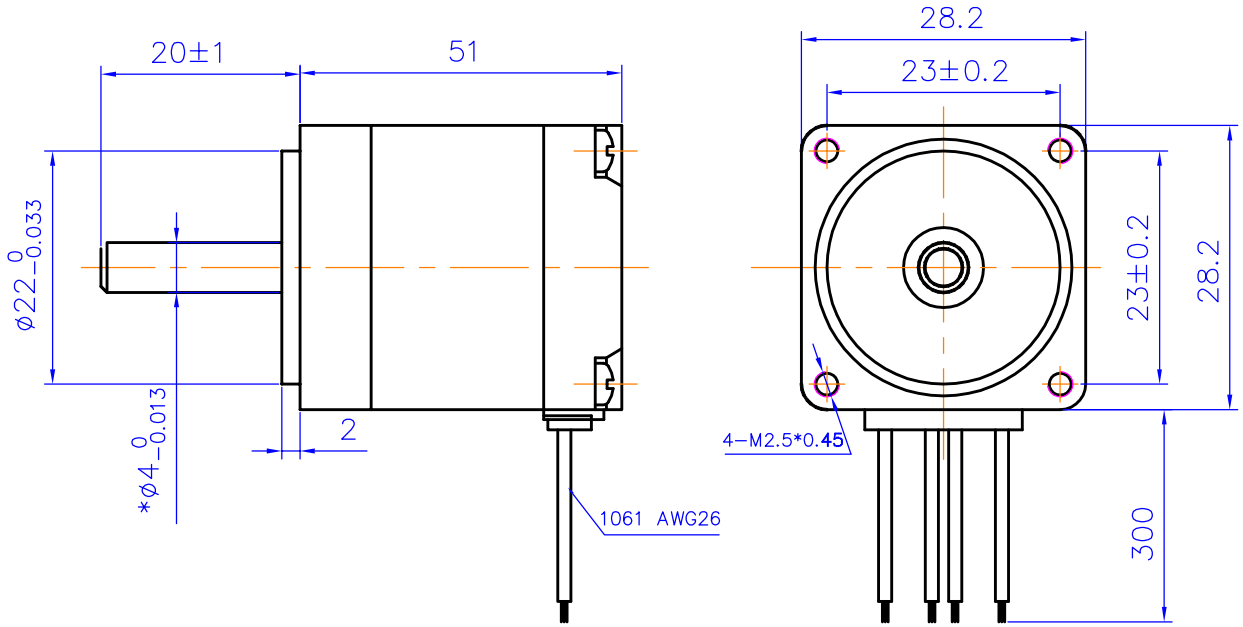

Wiring Diagram:

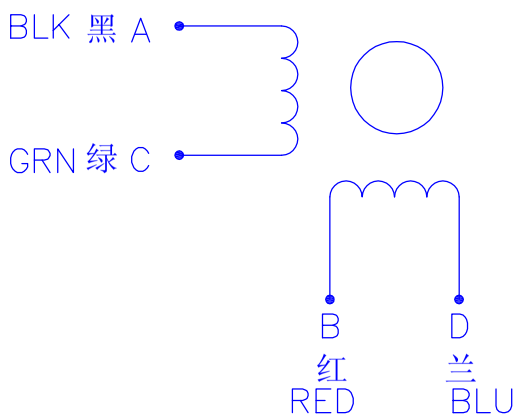

Specifications:

			Comment
相　数　Phase	2		
步距角　Step Angle	1.8	deg.	
电压　Voltage	6.16	V	
相电流　Current	0.67	A	
相电阻　Resistence	9.2	Ω	
相电感　Inductance	7.2	mH	
静力矩　Holding Torque	1200	g.cm	
绝缘等级Insulation Class	B		
重　量 Mass	0.2	kg	

アシヌ	エヲハ	キヨヌ	ククトホトシコナ	ヌゥテ	トヤツネユ			GD28STH51-0674A
ノシニ			アラシサッ			スラカホアシヌ	ヨリチソ	アネタ
ノコヒ								
ケ、メユ			ナラシ			ケイ　ユナ	オレ	ユナ