Dimension:
Unit=mm

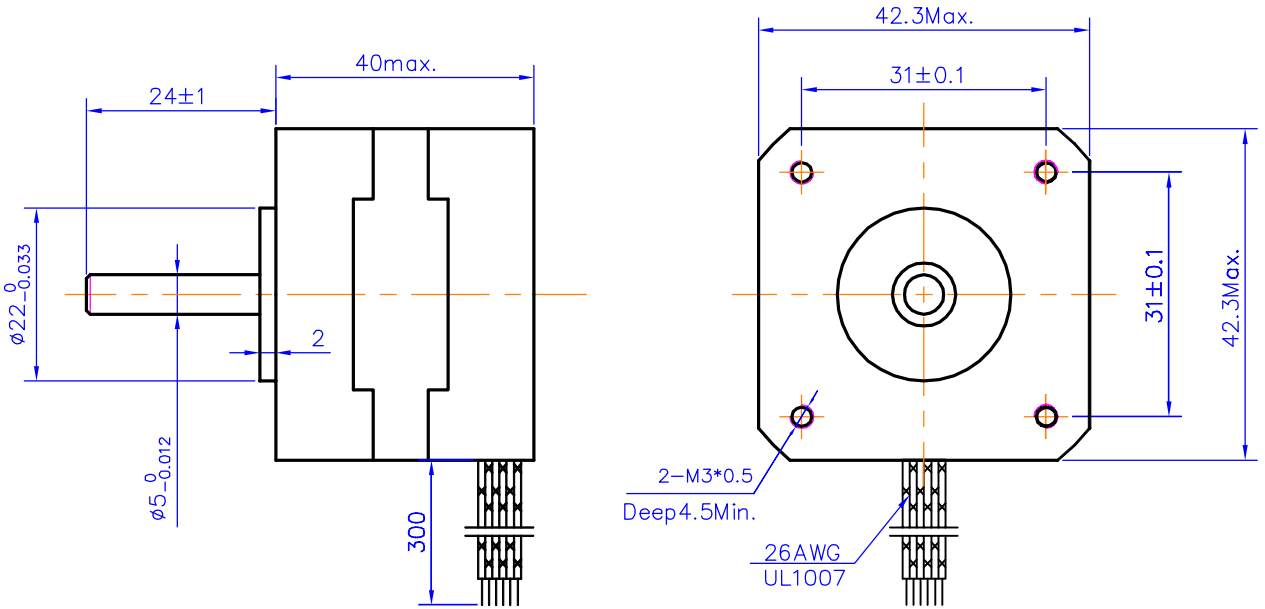

Wiring Diagram:

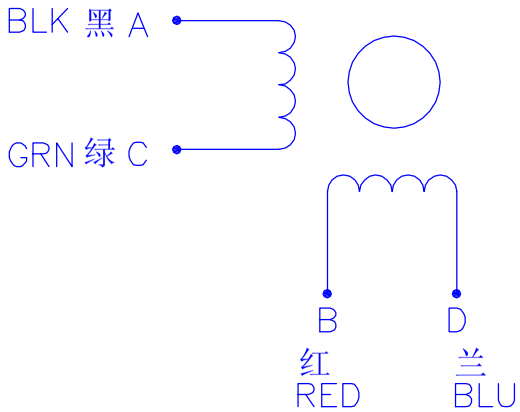

Specifications:

相 数 Phase	2		Comment
步距角 Step Angle	0.9	deg.	
电压 Voltage	2.77	V	
相电流 Current	1.68	A	
相电阻 Resistence	1.65	Ω	
相电感 Inductance	3.2	mH	
静力矩 Holding Torque	3.3	kg.cm	
绝缘等级Insulation Class	B		
重 量 Mass	0.24	kg	

REV.	QTY.	No.	SIG.	DATE	Title: Specification	GD42STH38-1684MA
DESIGN			STD.		CLS.MAK / WEIGHT / SCALE	
CHECK						
PROC.			APPR.		PAGE: OF PAGES	